CARCASA PILOT SC. 1 : 20

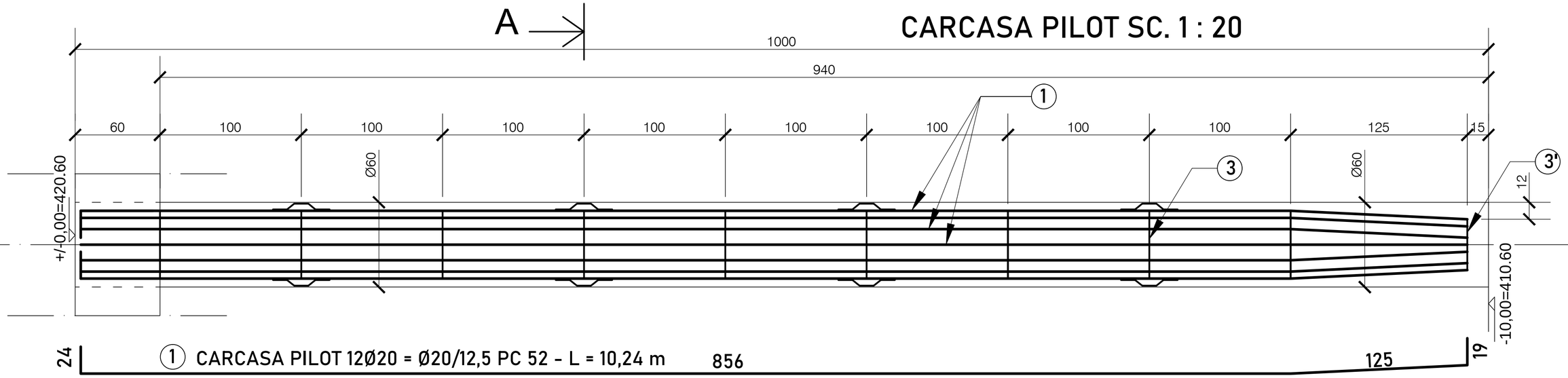

FRETA PILOT SC. 1 : 20

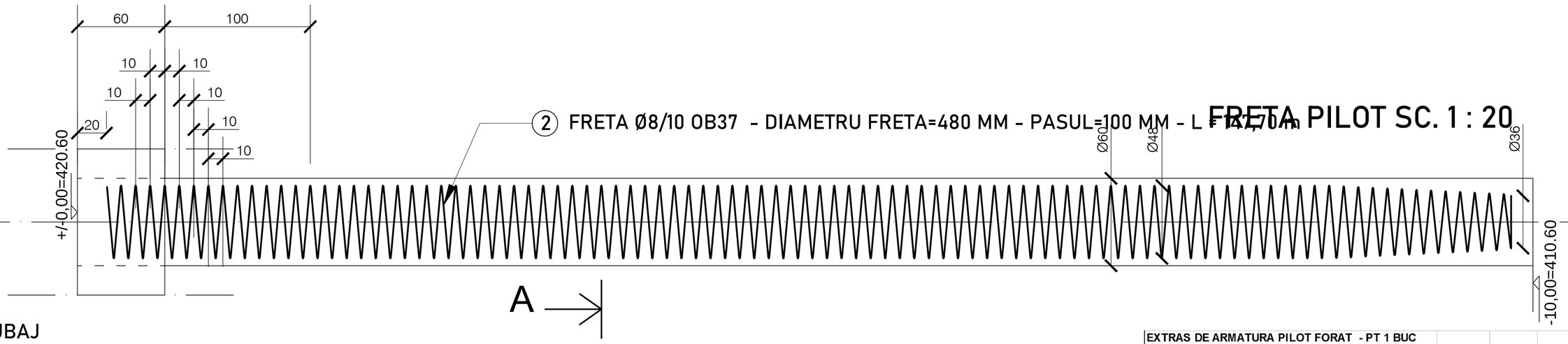

SECTIUNE A - A
SC. 1 : 10

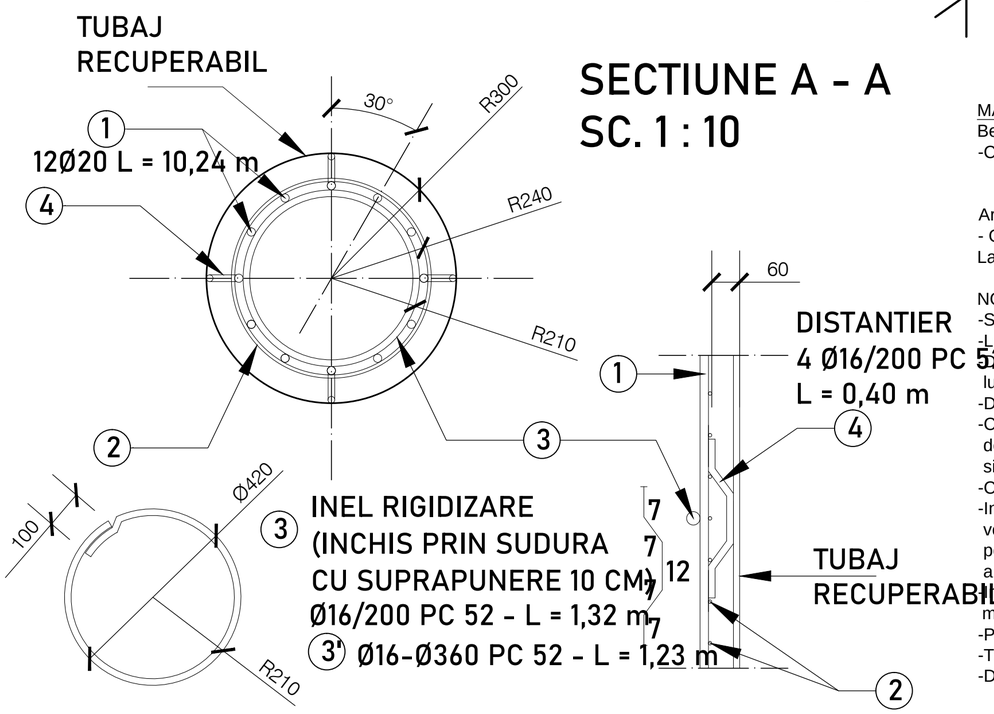

MATERIALE :
Beton :
-C35/45 - elemente struct. monolit,
A/C=0,50 D20/45
Ciment IIA/S32,5 fisuri = 0.....3 mm - minim 400 Kg/mc
Armaturi
- Otel : OB 37, PC52, / acoperirea minima = 60 mm
Laminate S235JR / Electrozi EL44T

NOTA :
-Stratul de acoperire a armaturii va fi de min 6 cm pana la exteriorul fretei.
-Lungimile barelor sunt date pe ax.
-Pana spargerea capului coloanei de 60 cm, si indepartarea betonului slab, lungimea pilotului va fi de 9,40 m.
-Distantierii marca 4 se sudeaza in cordoane duble de armatura de rezistenta marca 1.
-Constructorul la stabili tehnologia de ridicare pe verticala si de introducere a carcasei de armatura in gaura forata in functie de mijloacele de ridicare de care dispune, precum si dispozitivele de prindere a carcasei care vor fi sudate de barele longitudinale.
-Carcasele vor fi ridicate pe verticala in carligul macaralei din 3 puncte (la 120g).
-Inaintea oricarei manipulari a carcasei de armatura se face receptia acesteia, verificandu-se corespondenta cu proiectul, realizarea corecta a tuturor sudurilor, pozitionarea dispozitivelor de manipulare si realizarea sudurii corespunzatoare a acestora de barele de rezistenta.
-Inadirea armaturilor de rezistenta prin sudura se va face cu lungimea cordonului de min. 20 cm. Numarul de bare inadite montate in aceeasi sectiune nu va depasi 1/2 din total.
-Pasul fretei va fi de 10 cm pe toata lungimea.
-Toate armaturile de rezistenta se sudeaza prin puncte de toate inelele de rigidizare.
-Distanta intre bare se masoara pe exteriorul inelului de rigidizare.

EXTRAS DE ARMATURA PILOT FORAT - PT 1 BUC

Element	Marca	Diam. Ø (mm)	Lungimi pe buc. (m)	Nr. buc. pe elem.	Nr. buc. pe toate elem.	Lungimi pe diametre Ø(m) OB37 8	10	16	18	20
	1	20	10.24	12	12					122.9
PF	2	8	147.70	1	1	147.7				
1 BUC	3	16	1.32	9	9			11.9		
	3'	16	1.23	1	1			1.2		
	4	16	0.40	16	16			6.4		
Total lungimi pe diametre						147.7	0.0	19.5	0.0	122.9
Masa pe metru						0.395	0.617	1.578	1.998	2.466
Masa pe diametru						58.3	0.0	30.8	0.0	303.0
Masa totala pe marca de otel (bare)							58.3			333.8
Masa totala bare OL (kg)										392.2

	Nume	Semnatura	Cerinta - Referat Nr./ Data
Verificat			

S.C. PROIECT C.H. S.R.L.
Proiectare si studii in alimentari cu apa si canalizare - statii de tratare si epurare
Piatra Neamt - Str. Aurel Dumitrascu Nr. 13
Tel / Fax : 0233 / 229185 0744 / 500978
R.C. J27/26/97 Cont Raiffeisen Bank 0001063754 CF 9168157

Denumirea proiectului :
LUCRARI DE CONSOLIDARE MAL PARAU URMINIS IN ZONA STATIEI MOINESTI
Beneficiar :
S.C. COMPANIA REGIONALA DE APA BACAU S.A.

Proiect 10/2020
Faza - P.T. + D.E.
OCT. 2020

Proiectat	Ing. Marcu Boca
Sef Proiect	Ing. Marcu Boca

Scara 1 : 20 1 : 10

PLAN ARMARE SI SECTIUNE PILOTI FORATI

Plansa HR-01